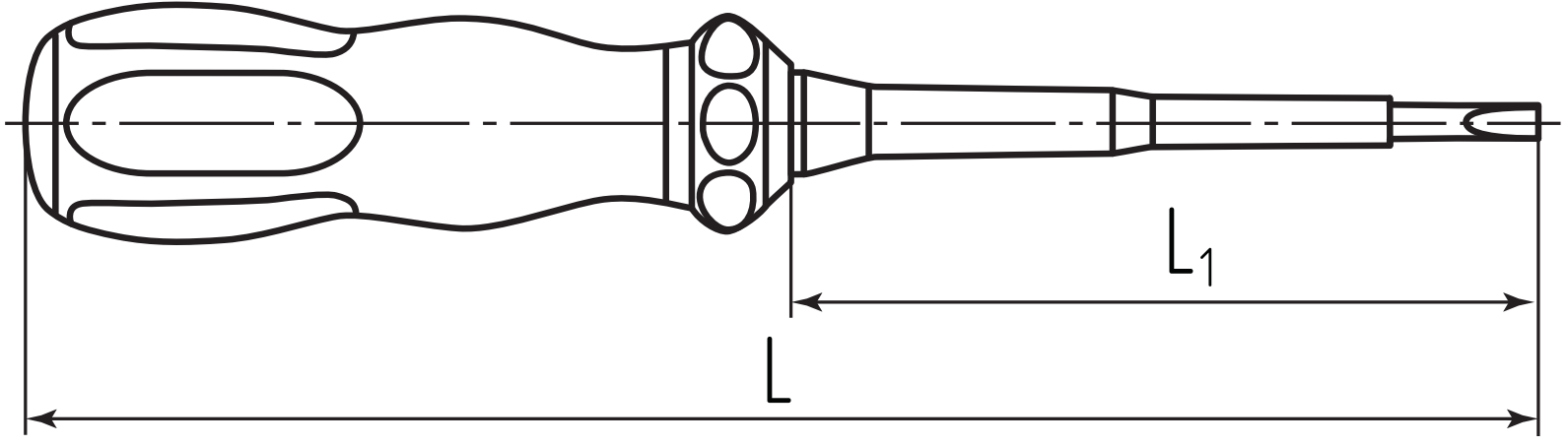
L1
L