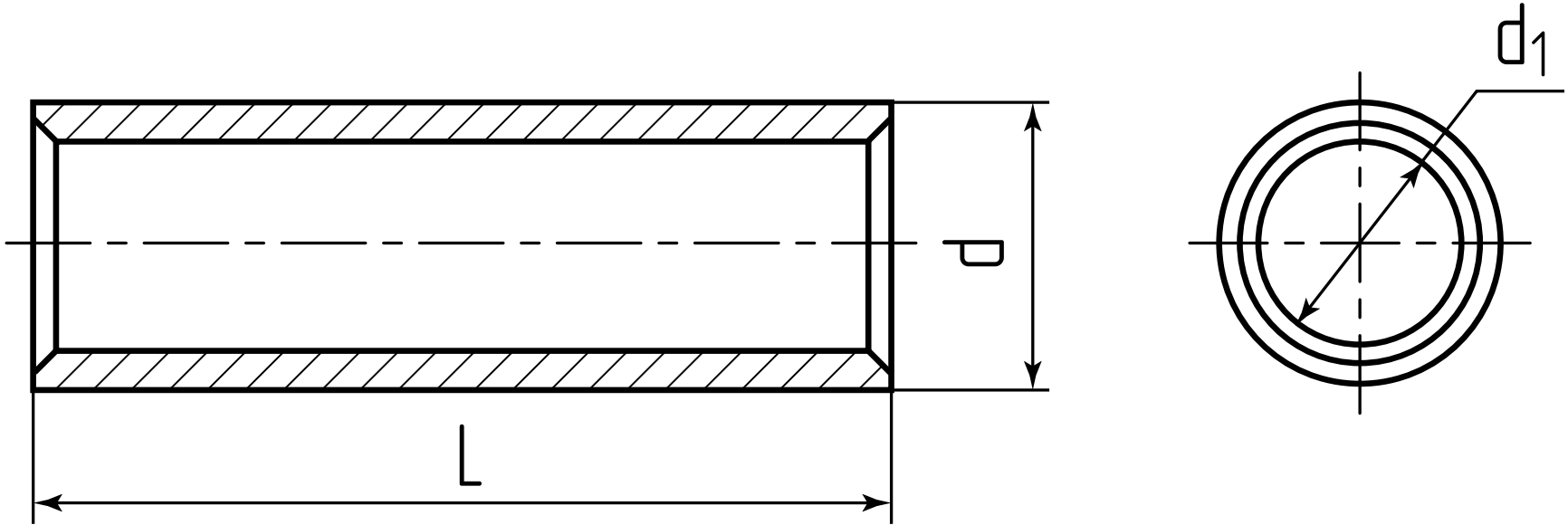
d
L
d1