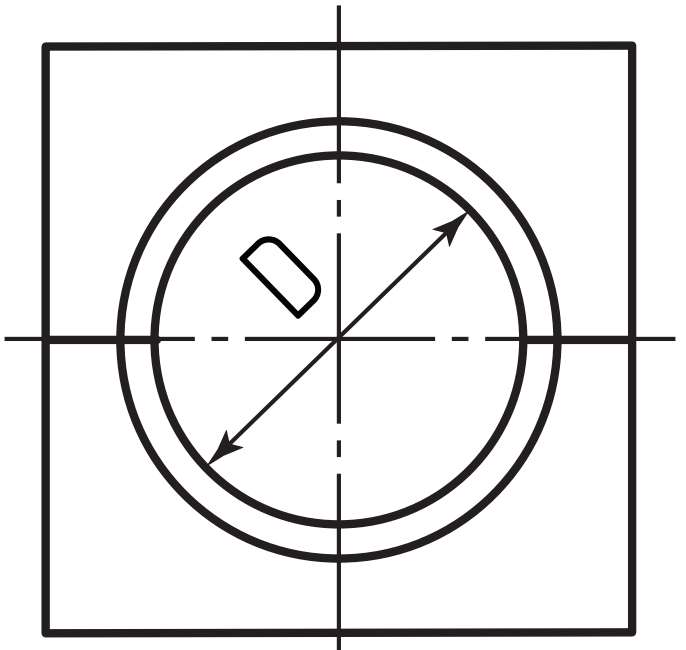
D

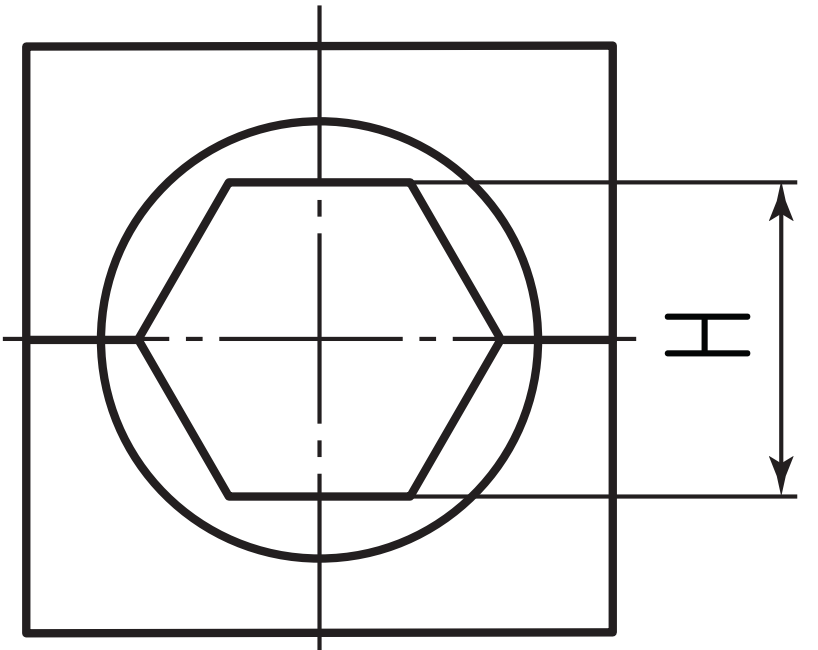
H